Generalitat de Catalunya
Consell Interuniversitari de Catalunya
Oficina d'Accés a la Universitat

2025

Proves d'accés a la universitat per a més grans de 25 anys

Dibuix tècnic

Sèrie 1

Fase específica

Qualificació		TR
Bloc 1		
Bloc 2		
Bloc 3		
Suma de notes parcials		
Qualificació final		

Qualificació

Etiqueta de correcció

Etiqueta de l'estudiant

Opció d'accés:

- ☐ A. Arts i humanitats
- ☐ B. Ciències
- ☐ C. Ciències de la salut
- ☐ D. Ciències socials i jurídiques
- ☐ E. Enginyeria i arquitectura

Ubicació del tribunal .....

.....

Aula .....

Resoleu TRES exercicis:

UN exercici del bloc 1: geometria plana, entre els dos que es proposen.
UN exercici del bloc 2: dièdric, entre els dos que es proposen.
UN exercici del bloc 3: axonometria, entre els dos que es proposen.

Resoleu cadascun dels exercicis a la mateixa pàgina de l'enunciat, amb llapis i amb l'ajut del material permès. Deixeu constància de les línies auxiliars que hàgiu utilitzat i concreteu, amb valor de línia, el resultat.

Es valorarà el rigor gràfic del procés; les estratègies de resolució i de construcció gràfica; la claredat i la pulcritud del dibuix; l'explicitació, amb valor de línia, del procés seguit, i el resultat.

Resuelva TRES ejercicios:

UN ejercicio del bloque 1: geometría plana, entre los dos propuestos.
UN ejercicio del bloque 2: diédrico, entre los dos propuestos.
UN ejercicio del bloque 3: axonometría, entre los dos propuestos.

Resuelva cada uno de los ejercicios en la misma página de su enunciado, a lápiz y con la ayuda del material permitido. Deje constancia de las líneas auxiliares que haya utilizado y concrete, con valor de línea, el resultado.

Se valorará el rigor gráfico del proceso; las estrategias de resolución y de construcción gráfica; la claridad y la pulcritud del dibujo; la explicitación, con valor de línea, del proceso seguido, y el resultado.

Bloc 1. Geometria plana: exercici 1A [3 punts en total]

***a*)** Dibuixeu un octàgon regular de 5 cm d'aresta que tingui un vèrtex en el punt *P* i una aresta sobre la recta *R*. [1 punt]

***b*)** Dibuixeu una circumferència inscrita en l'octàgon anterior i un hexàgon regular inscrit en aquesta circumferència que tingui un vèrtex en la recta *R*. [1 punt]

***c*)** Dins de l'hexàgon anterior, dibuixeu el quadrat més gran possible que tingui un vèrtex en la recta *R*. [1 punt]

Bloque 1. Geometría plana: ejercicio 1A [3 puntos en total]

***a*)** Dibuje un octágono regular de 5 cm de arista que tenga un vértice en el punto *P* y una arista sobre la recta *R*. [1 punto]

***b*)** Dibuje una circunferencia inscrita en el octágono anterior y un hexágono regular inscrito en esta circunferencia que tenga un vértice en la recta *R*. [1 punto]

***c*)** Dentro del hexágono anterior, dibuje el cuadrado más grande posible que tenga un vértice en la recta *R*. [1 punto]

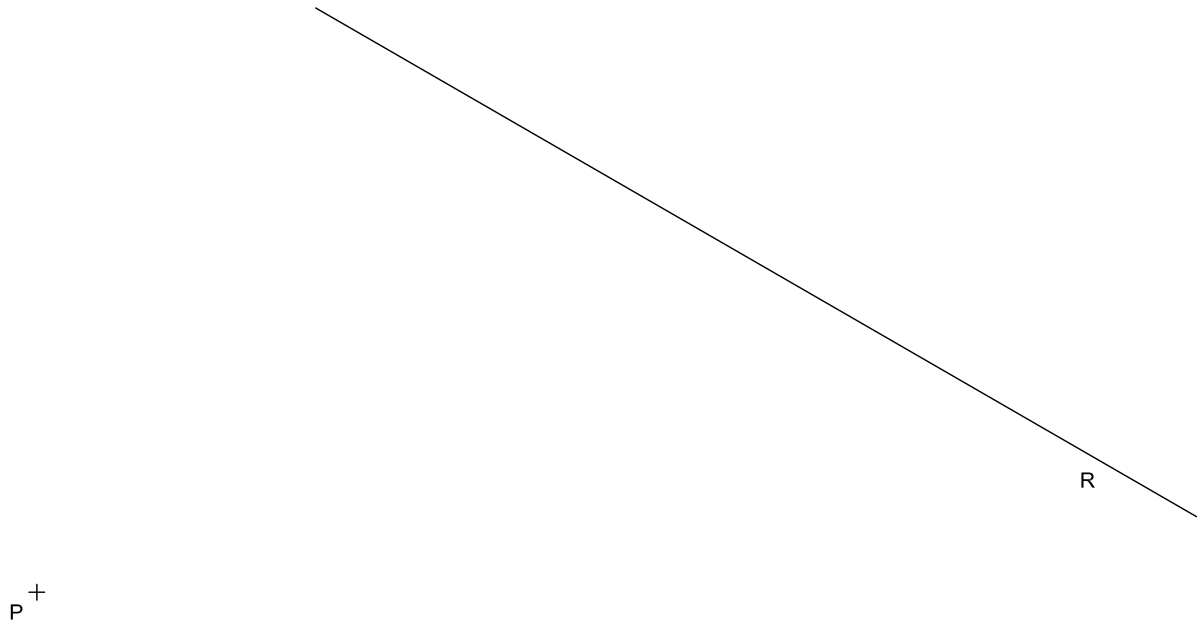

Bloc 1. Geometria plana: exercici 1B [3 punts en total]

a) Dibuixeu les dues circumferències que són tangents simultàniament a les circumferències de centres C_1 i C_2 i que passen pel punt P. Deixeu constància del procés gràfic seguit i indiqueu els punts de tangència. [1,25 punts per cada circumferència]

b) Determineu el valor real en metres de la distància entre els centres C_1 i C_2 tenint en compte que el dibuix està fet a escala 1:1.250, i escriviu-lo en la casella situada a la part inferior de la pàgina. [0,5 punts]

Bloque 1. Geometría plana: ejercicio 1B [3 puntos en total]

a) Dibuje las dos circunferencias que son tangentes simultáneamente a las circunferencias de centros C_1 y C_2 y que pasan por el punto P. Deje constancia del proceso gráfico seguido e indique los puntos de tangencia. [1,25 puntos por cada circunferencia]

b) Determine el valor real en metros de la distancia entre los centros C_1 y C_2 teniendo en cuenta que el dibujo está realizado a escala 1:1.250, y escríbalo en la casilla situada en la parte inferior de la página. [0,5 puntos]

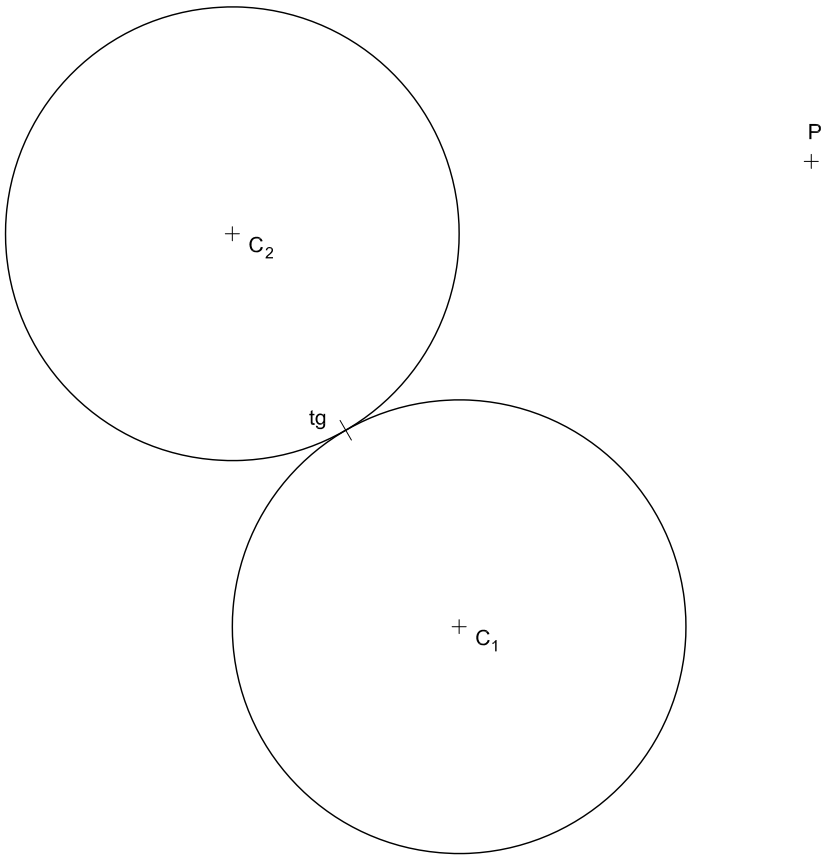

Distància C_1-C_2 / Distancia C_1-C_2: metres/metros

Bloc 2. Dièdric: exercici 2A [3 punts en total]

***a*)** Dibuixeu les projeccions horitzontal i vertical d'un octaedre regular que tingui com una de les cares el triangle equilàter *abc-a′b′c′* i se situï per sobre d'aquest triangle. [2 punts]

***b*)** Determineu la visibilitat de l'octaedre en les dues projeccions considerant-lo com un sòlid i diferenciant les línies vistes de les ocultes. [0,5 punts per cada projecció]

Bloque 2. Diédrico: ejercicio 2A [3 puntos en total]

***a*)** Dibuje las proyecciones horizontal y vertical de un octaedro regular que tenga como una de sus caras el triángulo equilátero *abc-a′b′c′* y se sitúe por encima de este triángulo. [2 puntos]

***b*)** Determine la visibilidad del octaedro en las dos proyecciones considerándolo como un sólido y diferenciando las líneas vistas de las ocultas. [0,5 puntos por cada proyección]

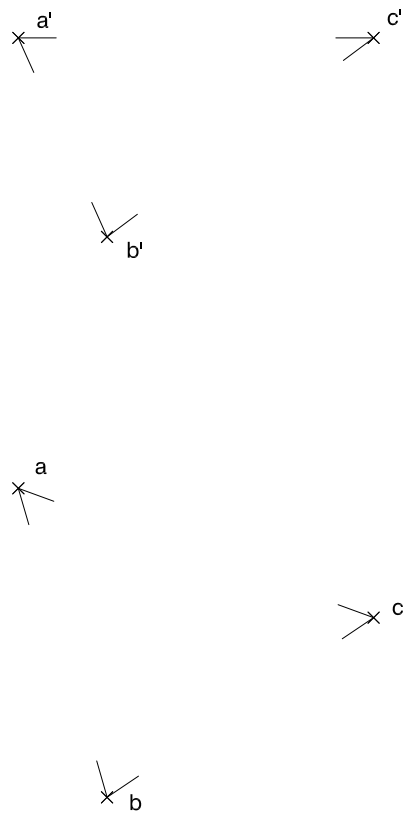

Bloc 2. Dièdric: exercici 2B [3 punts en total]

Interpreteu la figura següent com la unió de quatre cilindres i determineu-ne la nova projecció ortogonal de manera que la projecció vertical del segment ab-$a'b'$-$a''b''$ passi a ser $a'''b'''$ (canvi de pla vertical). Dibuixeu únicament les línies vistes. [0,75 punts per cada volum cilíndric]

Bloque 2. Diédrico: ejercicio 2B [3 puntos en total]

Interprete la siguiente figura como la unión de cuatro cilindros y determine su nueva proyección ortogonal de modo que la proyección vertical del segmento ab-$a'b'$-$a''b''$ pase a ser $a'''b'''$ (cambio de plano vertical). Dibuje únicamente las líneas vistas. [0,75 puntos por cada volumen cilíndrico]

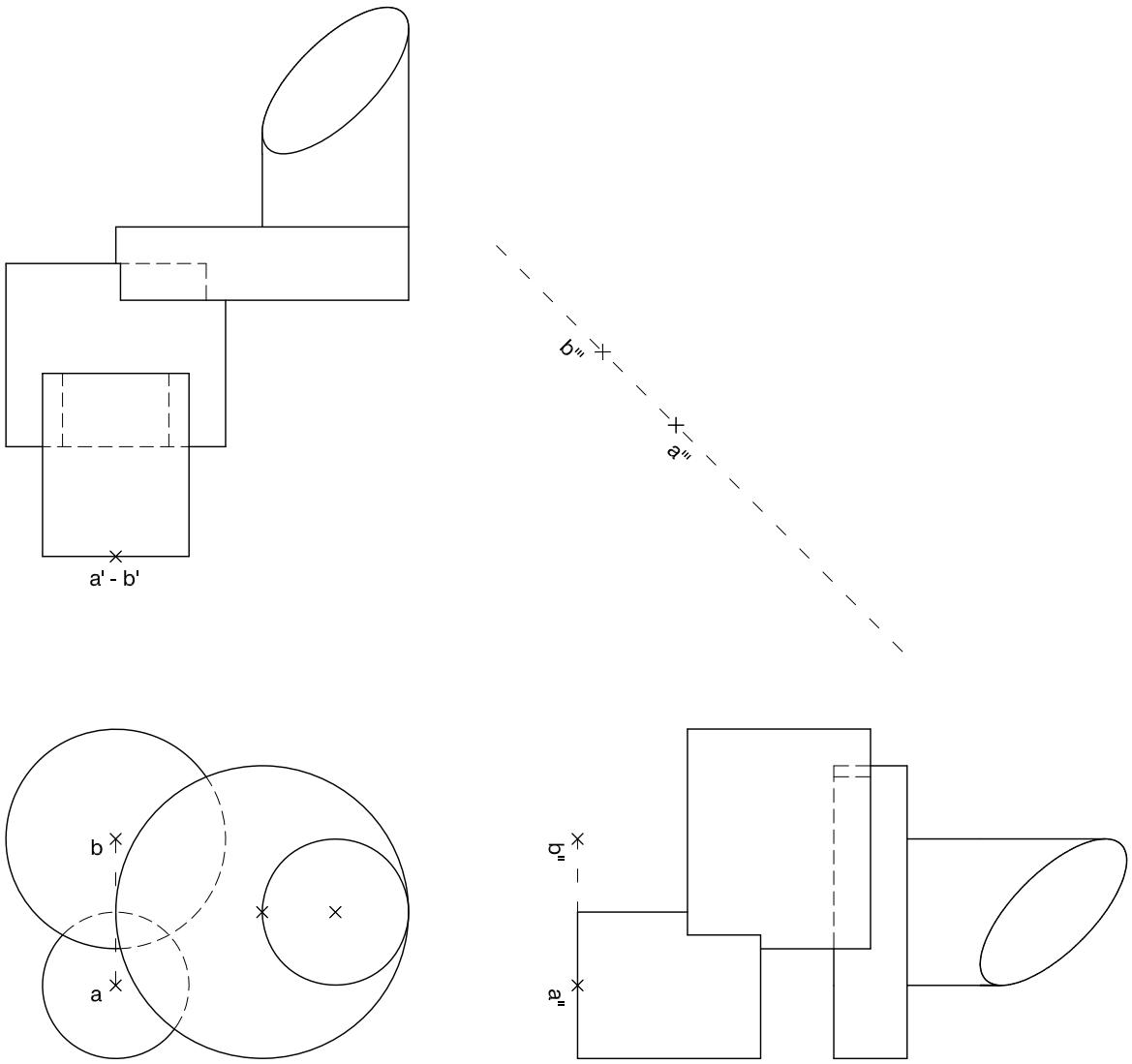

Bloc 3. Axonometria: exercici 3A [4 punts en total]

Interpreteu el sòlid representat en planta, alçat i perfil, i, situant el punt *p-p′-p″* en la posició *P* del paper, dibuixeu-ne l'axonometria amb la terna proposada (militar sense reducció) a escala doble (mesurant en les direccions dels eixos axonomètrics). Concreteu el sòlid únicament amb les línies vistes. [1 punt per cadascun dels quatre volums de planta triangular]

Bloque 3. Axonometría: ejercicio 3A [4 puntos en total]

Interprete el sólido representado en planta, alzado y perfil, y, situando el punto *p-p′-p″* en la posición *P* del papel, dibuje su axonometría con la terna propuesta (militar sin reducción) a escala doble (midiendo en las direcciones de los ejes axonométricos). Concrete el sólido únicamente con las líneas vistas. [1 punto por cada uno de los cuatro volúmenes de planta triangular]

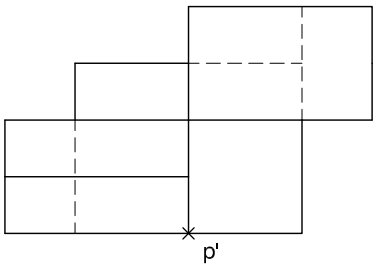

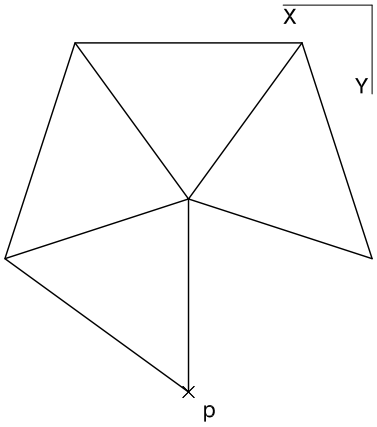

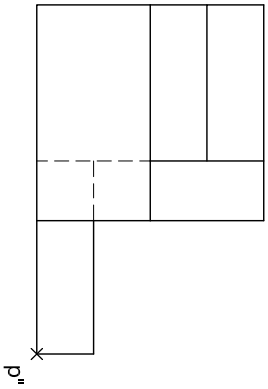

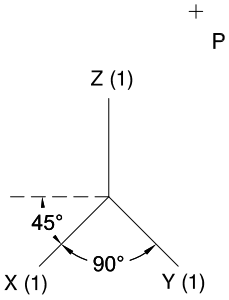

Bloc 3. Axonometria: exercici 3B [4 punts en total]

Interpreteu el sòlid representat en planta, alçat i perfil, i, situant el punt *p-p′-p″* en la posició *P* del paper, dibuixeu-ne l'axonometria amb la terna proposada (cavallera amb reducció en l'eix *X*) a escala doble (mesurant en les direccions dels eixos axonomètrics). Concreteu el sòlid únicament amb les línies vistes. [0,75 punts pel volum vertical, 1,25 punts per la part esquerra del volum central i 2 punts per la part dreta del volum central]

Bloque 3. Axonometría: ejercicio 3B [4 puntos en total]

Interprete el sólido representado en planta, alzado y perfil, y, situando el punto *p-p′-p″* en la posición *P* del papel, dibuje su axonometría con la terna propuesta (caballera con reducción en el eje *X*) a escala doble (midiendo en las direcciones de los ejes axonométricos). Concrete el sólido únicamente con las líneas vistas. [0,75 puntos por el volumen vertical, 1,25 puntos por el lado izquierdo del volumen central y 2 puntos por el lado derecho del volumen central]

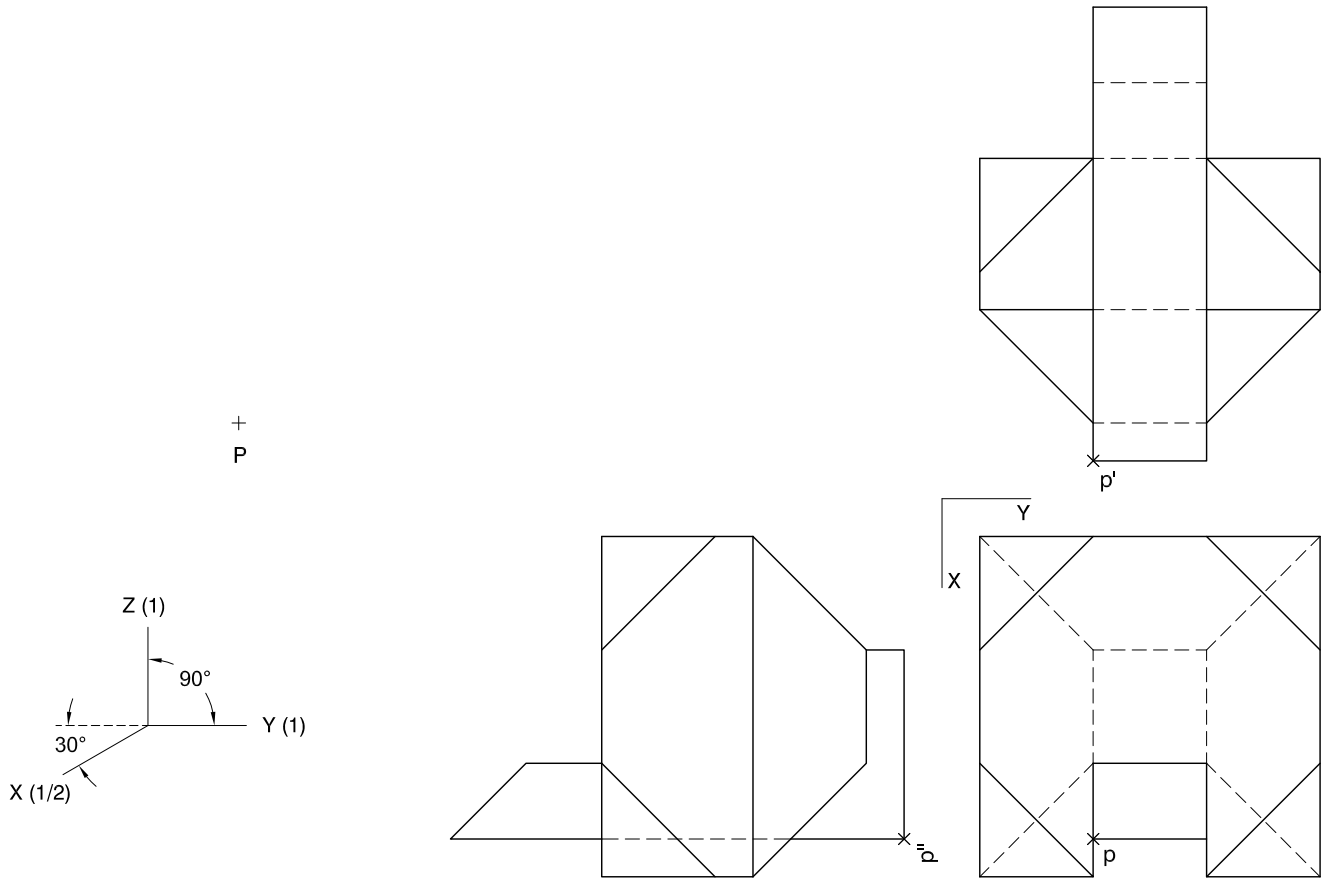

TR	Observacions:
Qualificació:	Etiqueta de revisió

Etiqueta de l'estudiant

Institut d'Estudis Catalans

L'Institut d'Estudis Catalans ha tingut cura de la correcció lingüística i de l'edició d'aquesta prova d'accés